DO IT YOURSELFIE

Jetzt nachbauen:

Pflanzen-Kunstwerk

hagebaumarkt
HIER HILFT MAN SICH.

WERKZEUGE

- [ ] Kneifzange
- [ ] Zange
- [ ] Japansäge
- [ ] Sägelehre
- [ ] 26-mm-Forstnerbohrer
- [ ] 4 Zwingen
- [ ] Bleistift
- [ ] Zollstock
- [ ] Akkuschrauber
- [ ] Tacker
- [ ] 4-mm-Holzbohrer
- [ ] Spachtel (EAN: 4007955344612)
- [ ] Schleifmaschine
- [ ] Handschuhe

hagebau hagebaumarkt
HIER HILFT MAN SICH.

MATERIALLISTE

4 Kiefernleisten 18 x 9 x 2400 mm (EAN: 4005087230049)

2 Kiefernleisten 97 x 13 x 2400 mm (EAN: 4005087230162)

1 Kiefernleiste 47 x 9 x 2400 mm (EAN: 4005087230087)

1 15-mm-Multiplexplatte, Birke, 58 x 58 cm (Zuschnitt)

2-in-1-RENOVO Acryl-Buntlack (EAN: 4006559036541)

12 4x25-mm-Holzschrauben-Spanplattenschrauben
(EAN: 4035300748938 – 500er-Pack)

4 4x16-mm-Holzschrauben-Spanplattenschrauben
(EAN: 4035300748921)

1 m Drahtseil, 2 mm Stärke (EAN: 4011645016710)

2 Seilklemmen (EAN: 4011645018950)

2 Ringschrauben (EAN: 4035300665648)

Maschendraht-Drahtgitter (EAN: 4046806069458)

Holzspachtelmasse (hagebaumarkt-Nr.: 227713)

Unterschiedliche Sukkulenten (Pflanzen)

2 Schrauben + 2 Dübel für die Wandmontage

2,5 l Ton-Granulat (EAN: 4260376730031);
ca. den gesamten Sackinhalt verwenden

25 l Blumenerde (50 % weniger Gewicht) (EAN: 4008398122003);
ca. ein Drittel des Sackinhalts verwenden (bis Kasten gefüllt ist)

Pinsel (EAN: 4046806020084)

Lackierrolle (inkl. Farbwanne) (EAN: 4046806005180)

Kreppband (EAN: 4046806011365)

Leim (Express) (EAN: 4015000071291)

hagebau hagebaumarkt®
HIER HILFT MAN SICH.

SKIZZE

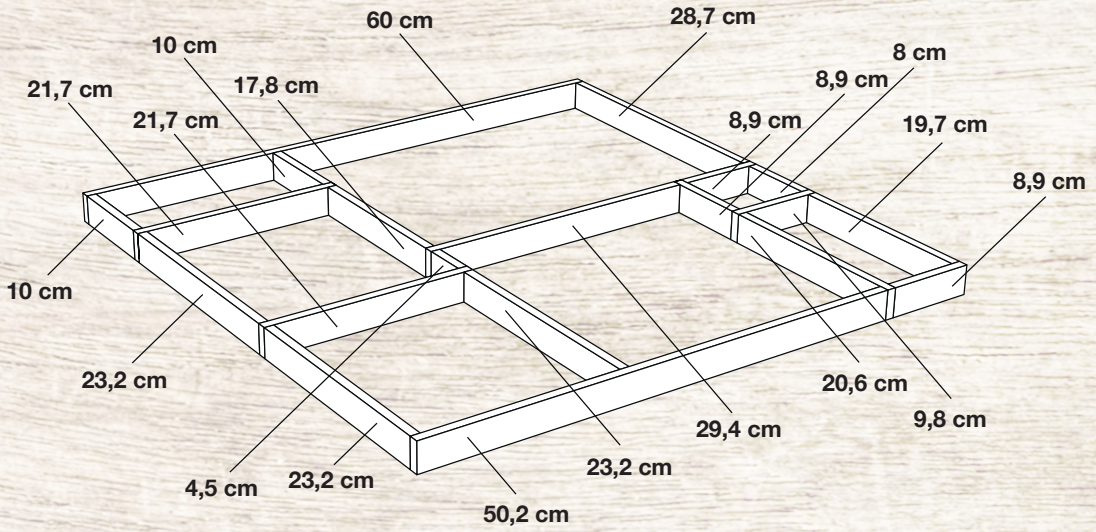

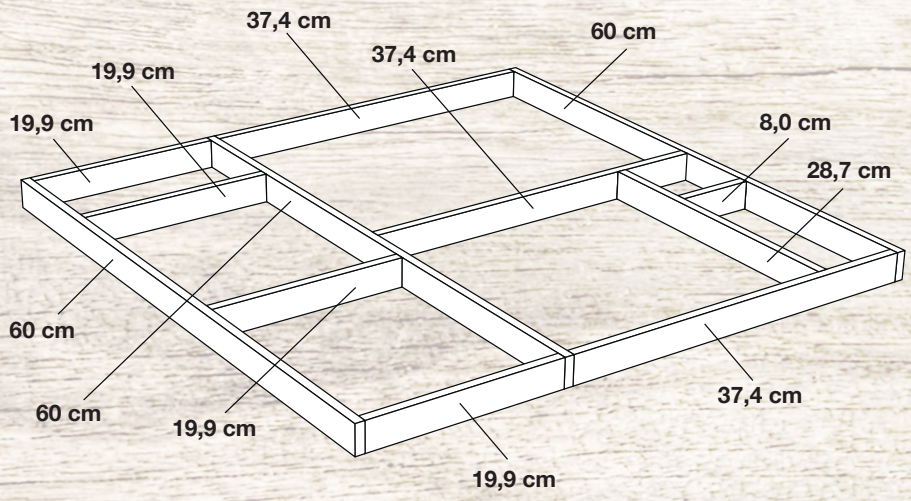

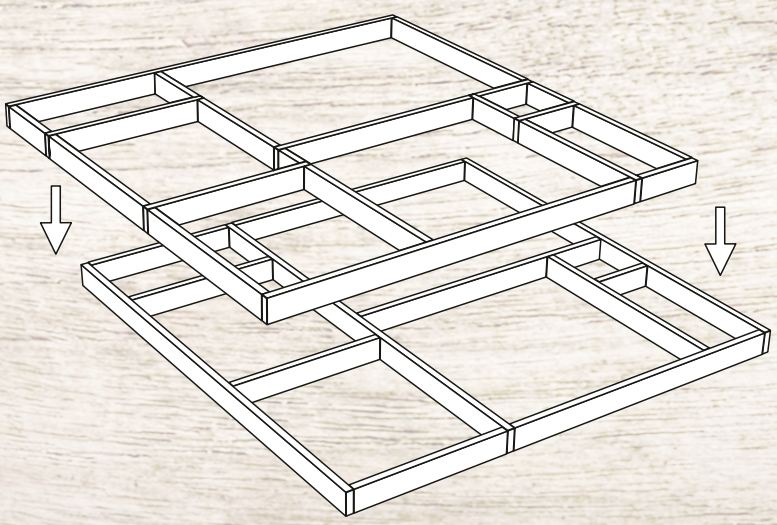

hagebaumarkt
HIER HILFT MAN SICH.

ANLEITUNG 1/6

1. Die 18x9-mm-Kiefernleisten mit Hilfe einer Japansäge und einer Sägelehre (Gehrungslehre) wie folgt zuschneiden:

4x	**60 cm**	**4x**	**19,9 cm**
1x	**50,2 cm**	**1x**	**19,7 cm**
3x	**37,4 cm**	**1x**	**17,8 cm**
1x	**29,4 cm**	**2x**	**10 cm**
2x	**28,7 cm**	**1x**	**9,8 cm**
3x	**23,2 cm**	**3x**	**8,9 cm**
2x	**21,7 cm**	**2x**	**8 cm**
1x	**20,6 cm**	**1x**	**4,5 cm**

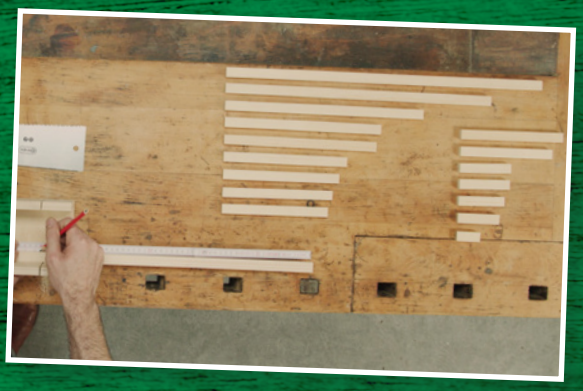

2. Die einzelnen Hölzer der beigefügten Skizze entsprechend anordnen. Hierfür erst die untere Ebene zusammensetzen und danach die zweite.

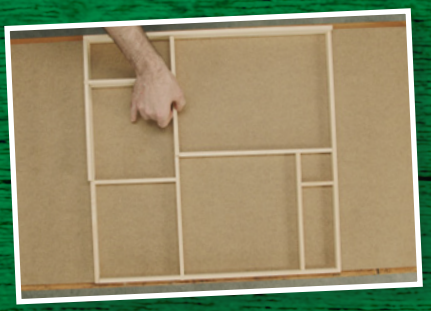

3. Alle Hölzer miteinander verleimen. Überstehenden Leim wegwischen und bei Bedarf Kreppband zur Stabilisierung verwenden. Mindestens 60 min trocknen lassen.

4. Die zwei 97x13-mm-Kiefernleisten entweder im Baumarkt zusägen lassen oder selbst mit Japansäge und Sägelehre zusägen. Die benötigten Maße lauten wie folgt:

2x 60 cm
2x 62,6 cm

hagebaumarkt
HIER HILFT MAN SICH.

ANLEITUNG 2/6

5. Auf einer der 60-cm-Leisten mittig über die Länge einen Strich zeichnen und in 5-cm-Abständen auf der Linie Punkte markieren.

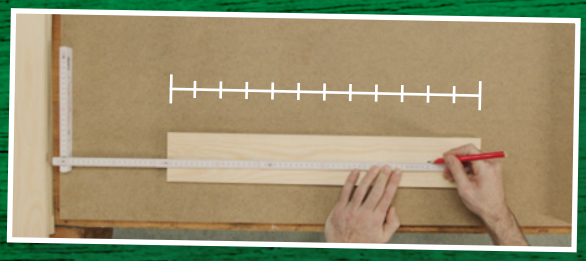

6. An den elf markierten Punkten mit einem 26-mm-Forstnerbohrer Löcher bohren.

7. Das zusammengeleimte Objekt auf den Kopf legen und die gerade zugesägten Leisten aus Schritt 4 um das Objekt leimen – die Leiste mit den gebohrten Löchern oben anleimen, dann die zweite 60-cm-Leiste unten und die beiden längeren an den Seiten.
Mit Zwingen und Kreppband fixieren.
Mindestens 60 min trocknen lassen.

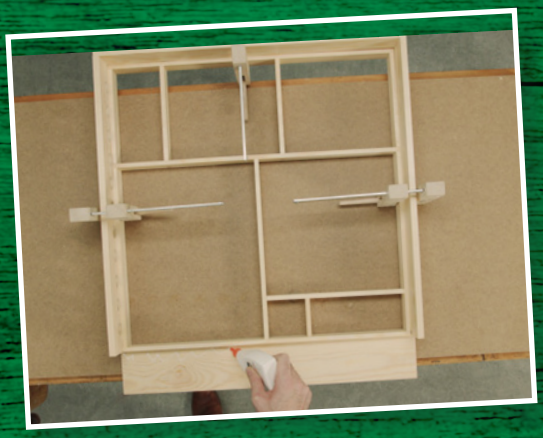

7.1 Falls beim Zusammenleimen Lücken entstehen, diese mit Holzspachtelmasse verschließen und nach dem Trocknen nachschleifen.

8. Die 47x9-mm-Kiefernleiste wie folgt zuschneiden:

1x 58 cm
2x 59,8 cm

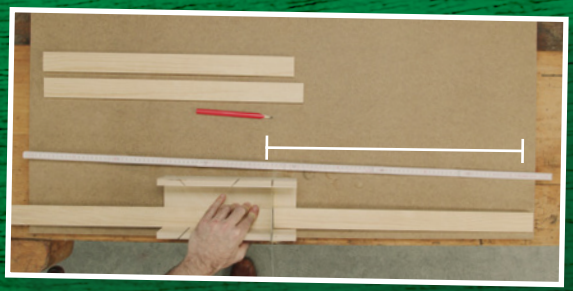

hagebau hagebaumarkt
HIER HILFT MAN SICH.

ANLEITUNG 3/6

9. Von dem Rest der 18x9-mm-Kiefernleiste (Schritt 1) ein 58 cm langes Stück absägen.

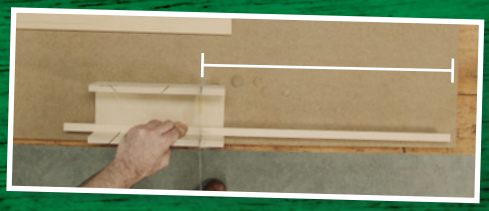

10. Die vier Leisten (Schritt 8 + 9) um das im Baumarkt zugesägte Brett (Multiplex, Birke, 15 mm) legen und die Höhe des Bretts mit einem Bleistift auf die umliegenden Leisten übertragen.

11. Mit einem 4-mm-Holzbohrer je drei Löcher zwischen dem gezeichneten Strich und der Kante bohren – je Leiste ein Loch in der Mitte und pro Seite je ein weiteres Loch in einem Abstand von ca. 10 cm.

12. Die Leisten mit Leim und zwölf 4x25-mm-Schrauben an dem Brett befestigen.

13. Die beiden Holzelemente auf allen Seiten mit schwarzem Acryllack anstreichen und trocknen lassen, am besten zweimal! Es können Handschuhe zum Lackieren verwendet werden.

14. Das Unterteil auf den Kopf drehen und am oberen Ende (schmale Leiste) in einem Abstand von 5 cm pro Seite einen Punkt markieren. An beiden Punkten eine Schraube (4 x 16 mm) ein- und wieder ausschrauben. Anschließend je Loch eine Ringschraube eindrehen.

hagebaumarkt
HIER HILFT MAN SICH.

ANLEITUNG 4/6

15. Zwischen den Ringschrauben ein 2-mm-Drahtseil spannen und an jeder Seite mit einer Seilklemme fixieren.

16. Das Unterteil umdrehen, auf zwei Leisten (Verschnitt) aufbocken, und die obere Öffnung mit Kreppband ankleben.

16.1. Mit Handschuhen den Kasten mit Granulat (die gesamte Menge) und Erde (ca. ein Drittel des Sackinhalts bis der Kasten gefüllt ist) befüllen.

17. Mit Handschuhen den Maschendraht mit einer Kneifzange grob vorschneiden (ca. 65 cm Länge) und auf den mit Erde gefüllten Rahmen tackern. Den überstehenden Draht abknipsen. Schritt für die oberen noch fehlenden 10 cm wiederholen, hierfür aus dem Maschendraht ein ca. 12 x 65 cm großes Stück knipsen.

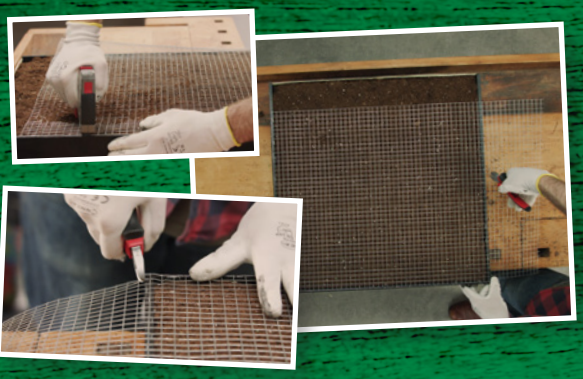

18. Das Kreppband entfernen und das Oberteil aufsetzen. Das Oberteil muss das Unterteil überlappen – deswegen wurde das Unterteil aufgebockt.

hagebaumarkt
HIER HILFT MAN SICH.

ANLEITUNG 5/6

19. An der Unterseite an beiden Seiten, mit einem Abstand von 9 cm von der Seite und 4 cm von unten, zwei Punkte markieren. Mit einem 4-mm-Holzbohrer ca. 1 cm tief vorbohren und mit 4x16-mm-Holzschrauben fixieren.

20. Schritt 19 an der Oberseite (die Seite mit den elf Löchern zum Gießen) wiederholen – hier mit einem Abstand von 9 cm von der Seite und 2 cm vom Boden.

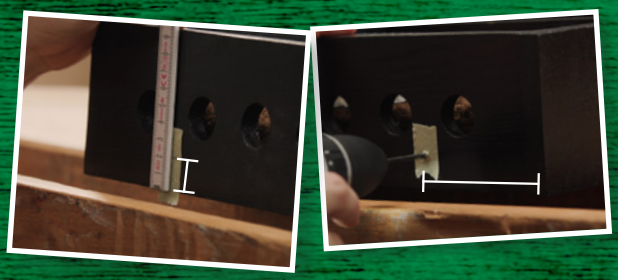

21. Die einzelnen Kästen mit Sukkulenten füllen. Einfach Loch an gewünschter Stelle in die Erde stechen (z.B. mit Pinselstiel), Pflanze von Erde befreien und Wurzel durch den Maschendraht stecken. So lange wiederholen, bis alles voll ist! Es können Handschuhe zum Pflanzen der Sukkulenten verwendet werden.

22. Mindestens zwei Wochen liegend aufbewahren, bis die Pflanzen richtig gewurzelt haben. Vor der Montage an der Wand prüfen, ob die Pflanzen ausreichend verwachsen sind.

hagebaumarkt
HIER HILFT MAN SICH.

ANLEITUNG 6/6

Hinweise:
Pflanzen nutzen, die wenig Wasser benötigen, wie beispielsweise Sukkulenten.

Im liegenden Zustand die Pflanzen von oben gießen. Hierfür jeweils 1 Liter Wasser über den Rahmen verteilen. Alle vier bis sechs Tage wiederholen.

Nach den zwei Wochen kann das Kunstwerk aufgehängt werden. Draußen muss die Temperatur mindestens 15 Grad Celsius betragen.

Im hängenden Zustand die Pflanzen über die elf oben befindlichen Löcher ca. einmal die Woche mit 0,5 Liter Wasser gießen. Je nach Platzierung (sonnig, schattig, überdacht, Temperatur) können sich die erforderliche Häufigkeit und Menge ändern.

Das Pflanzen-Kunstwerk ist nur an tragenden Wänden anzubringen, da es ein gewisses Gewicht hat.

Durchführung auf eigene Verantwortung. hagebaumarkt schließt für die nicht sach- und fachgerechte Montage und bei Fehlgebrauch jede Haftung aus.

hagebaumarkt
HIER HILFT MAN SICH.